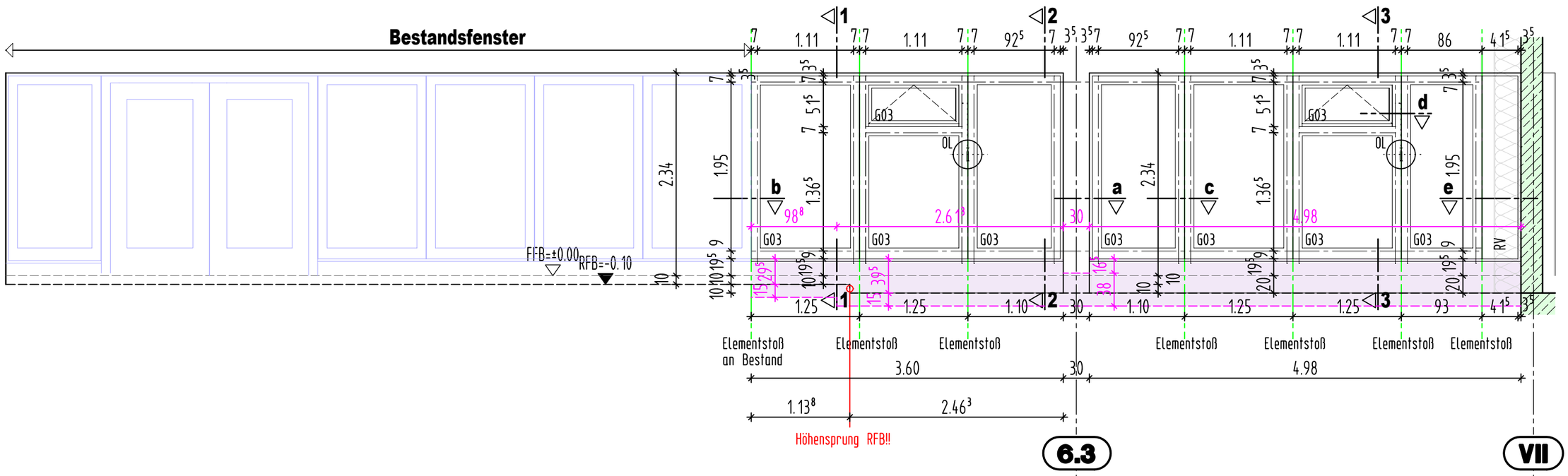

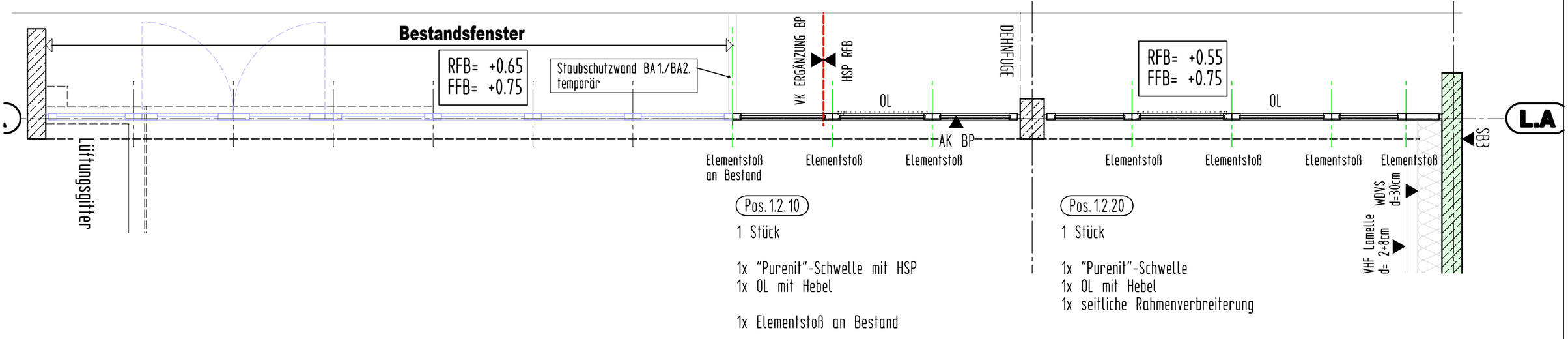

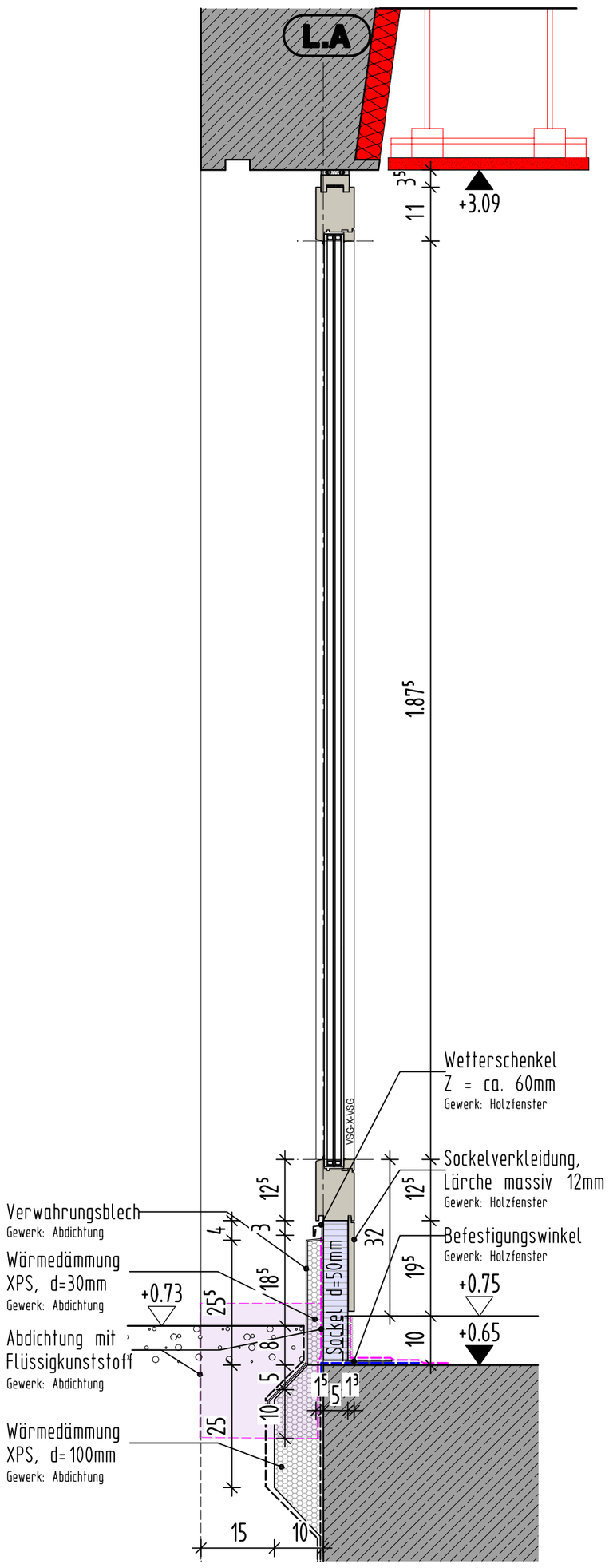

Systemschnitt 1–1
– M 1:10 –

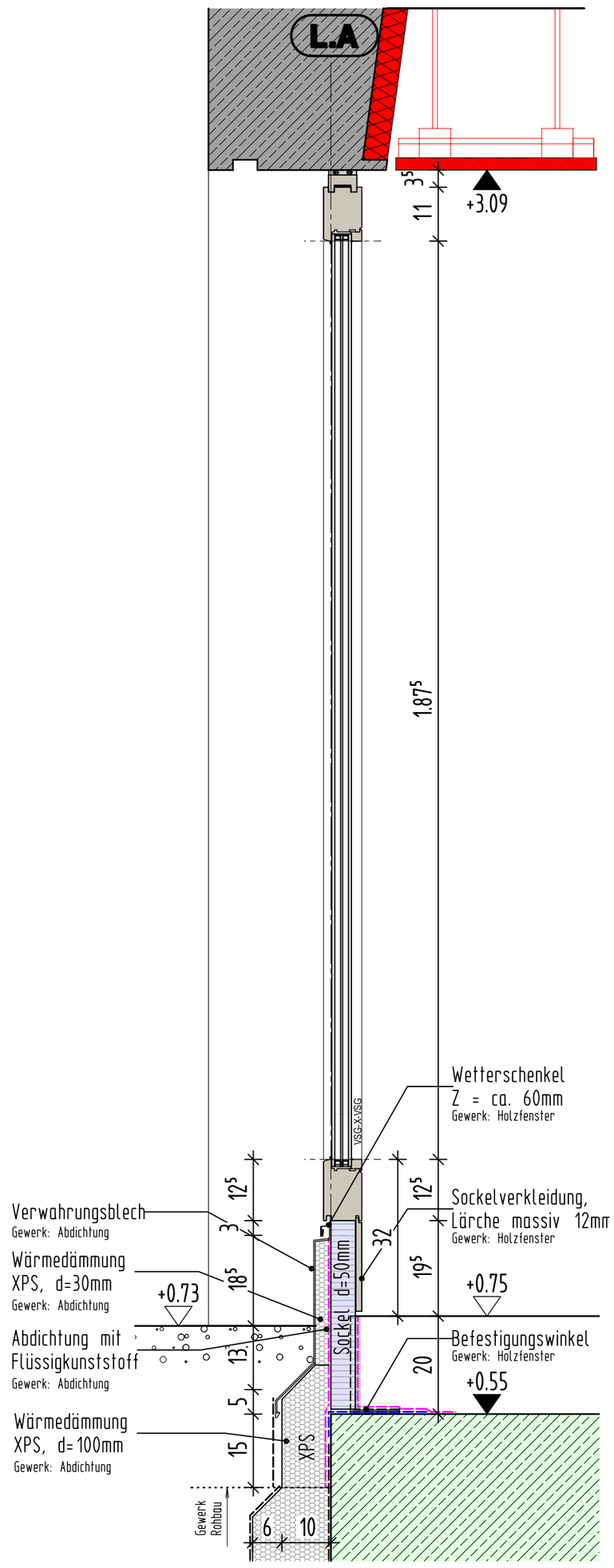

Systemschnitt 2–2
– M 1:10 –

LEGENDE

- AUSSENKANTE ROHKONSTRUKTION
- AUSSENKANTE FERTIGKONSTRUKTION
- BSH BAUTEILE
- HOLZSTÄNDERWAND
- BETON (UNBEWEHRT) NEUBAU
- BETON C... (SIEHE STATIKERPLAN) X... (SIEHE STATIKERPLAN)
- WU-BETON
- METALLSTÄNDERWÄNDE
- NICHTTRAGENDES MAUERWERK NEUBAU
- ABBRUCH
- SICHTBETON BESTAND (tragend)
- SICHTBETON BESTAND (nicht tragend)
- BESTAND LERNCUBE

HINWEIS:
Dieser Plan ist nur zusammen mit der dazugehörigen Ausführungsplanung (M 1:50) gültig!
Planstatus: siehe Ausführungsplan

NR.	DATUM	GEGENSTAND/ÄNDERUNG
	23.04.2026	

AUFSTOCKUNG
UND SANIERUNG
WALTER-ERBE-SCHULE
72072 TÜBINGEN

BEZUGSHÖHE - Projekt = 327.05 NHN (DHHN 2016) = ±0.00

DETAILPLANUNG

A_ABDICHTUNG HOLZFENSTER M 1:10
VORABZUG
Plancode:

Datum: 23.04.2026	Maßstab: 1:10	Plan-Nr. 810.2
Gez./Gep. mhe	Größe: DIN A2	Planstand: 23.04.2026

Alle Maße sind vor Ausführung verantwortlich zu prüfen!